Dauner Antriebstechnik GmbH

Schockventil
doppeltwirkend
zum direkten Aufflanschen auf OMS Motoren

max. 350 bar
Gehäuse:
verzinkter Stahl

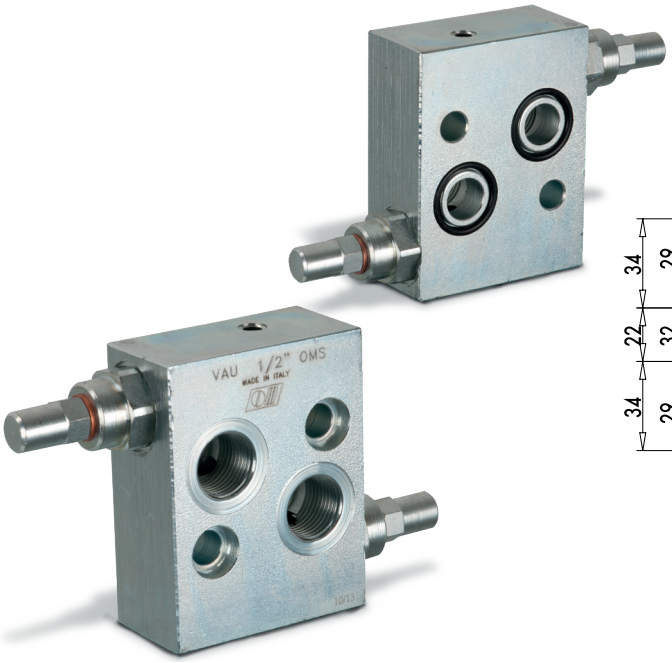

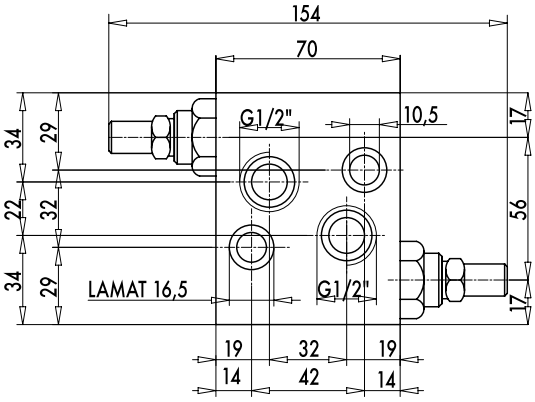

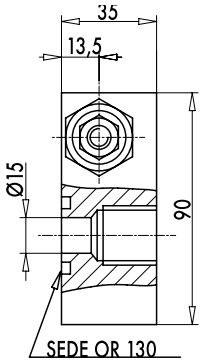

„Schockventile werden zur Sekundärabsicherung von Hydrauliksystemen verwendet. Die in diesem Datenblatt angebotenen Ventile werden unter anderem zur Absicherung von Hydraulikmotoren, Gleichlaufzylindern und Systemen mit gleich großem Hubvolumen eingesetzt. Sie sichern Hydraulikmotoren gegen Spitzendrücke von externen Kräften ab. Diese können besonders bei schweren, nachlaufenden Massen, beim plötzlichen Stoppen oder bei direkter Umkehr der Drehrichtung des Motors auftreten.
Ein weiterer Anwendungsfall ist zum Beispiel die Absicherung von Schneepflugzylindern die während des Räumens ständig externen Belastungen ausgesetzt sind. Wir empfehlen Ihnen die Schockventile so nah wie möglich am Verbraucher zu installieren um ein schnelles Ansprechverhalten zu gewährleisten.“

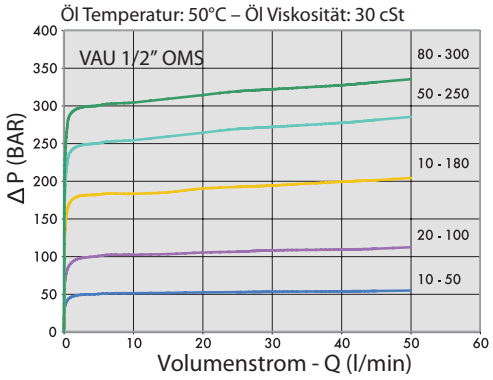

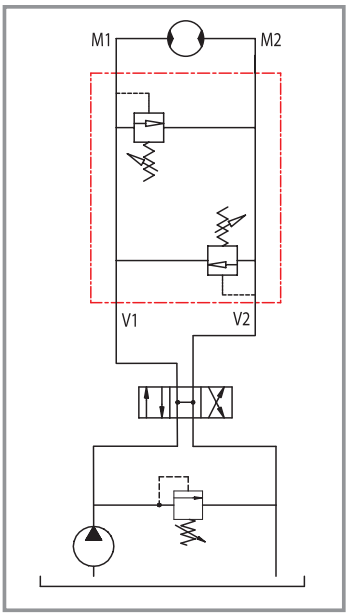

Bestellnummer	Bezeichnung	Anschlussgewinde V1 - V2	Ausstattung	Einstellbereich bar	max.Durchfluss Lt. / min	Gewicht Kg
205-062-01200	VAU12-OMS-A	1/2"	mit Hutmutter	10-50*	50	1,33
205-062-01250	VAU12-OMS-C	1/2"	mit Hutmutter	10-180	50	1,33
205-062-01300	VAU12-OMS-D	1/2"	mit Hutmutter	50-250	50	1,33
205-062-01350	VAU12-OMS-E	1/2"	mit Hutmutter	80-300	50	1,33

*** Für die Einstellung weniger als 70 Bar: max.Durchfluss = 12 l / min**

Dauner Antriebstechnik GmbH – Industriestraße 3 – 96120 Bischberg – Trosdorf
Tel.: 09503/50008-0 – Fax: 09503/50008-49 – Email: info@dauner-antriebstechnik.de – www.dauner-antriebstechnik.de

Die Inhalte unserer Seiten wurden mit größter Sorgfalt erstellt. Für die Richtigkeit, Vollständigkeit und Aktualität der Inhalte können wir jedoch keine Gewähr übernehmen.